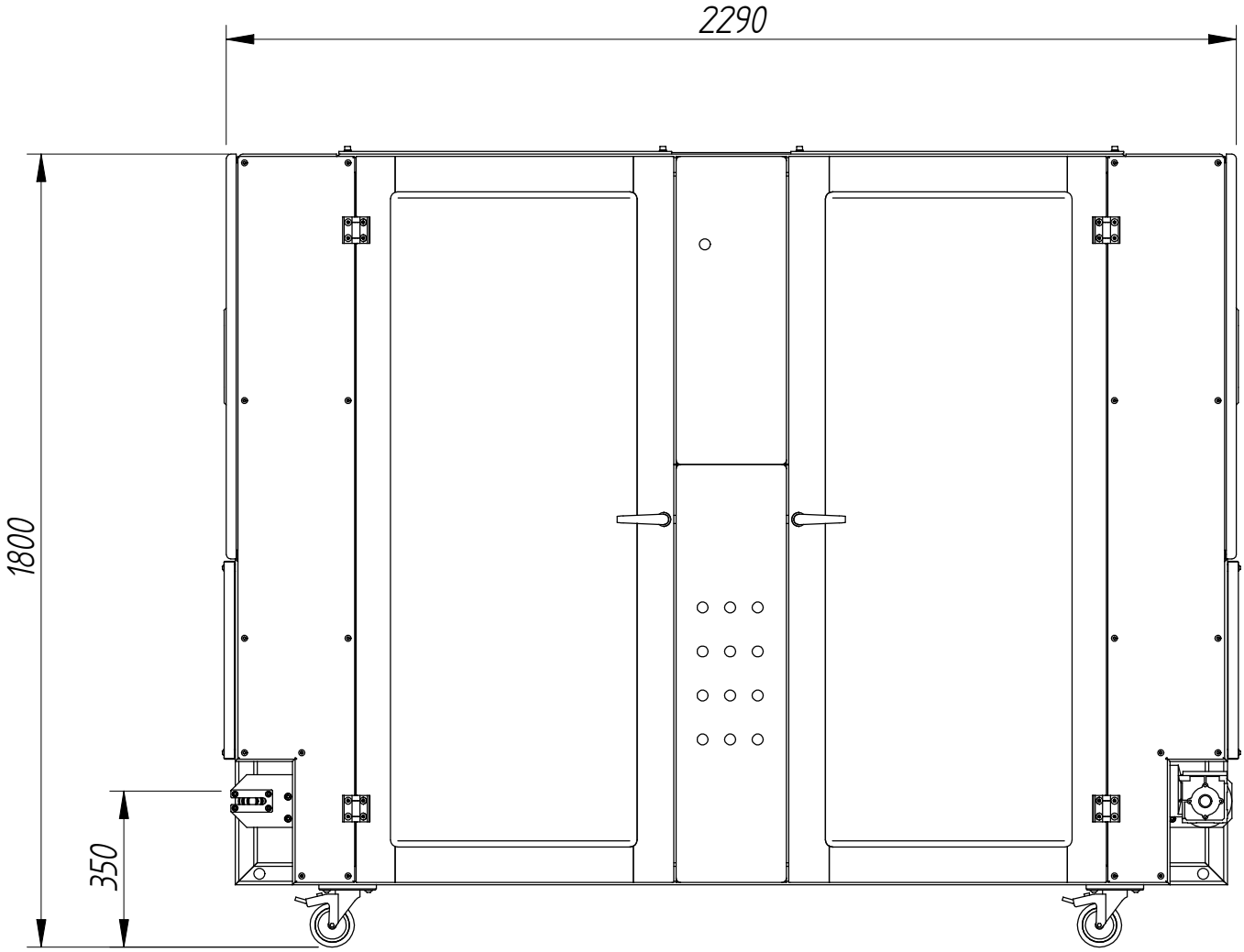
2290
1800
350

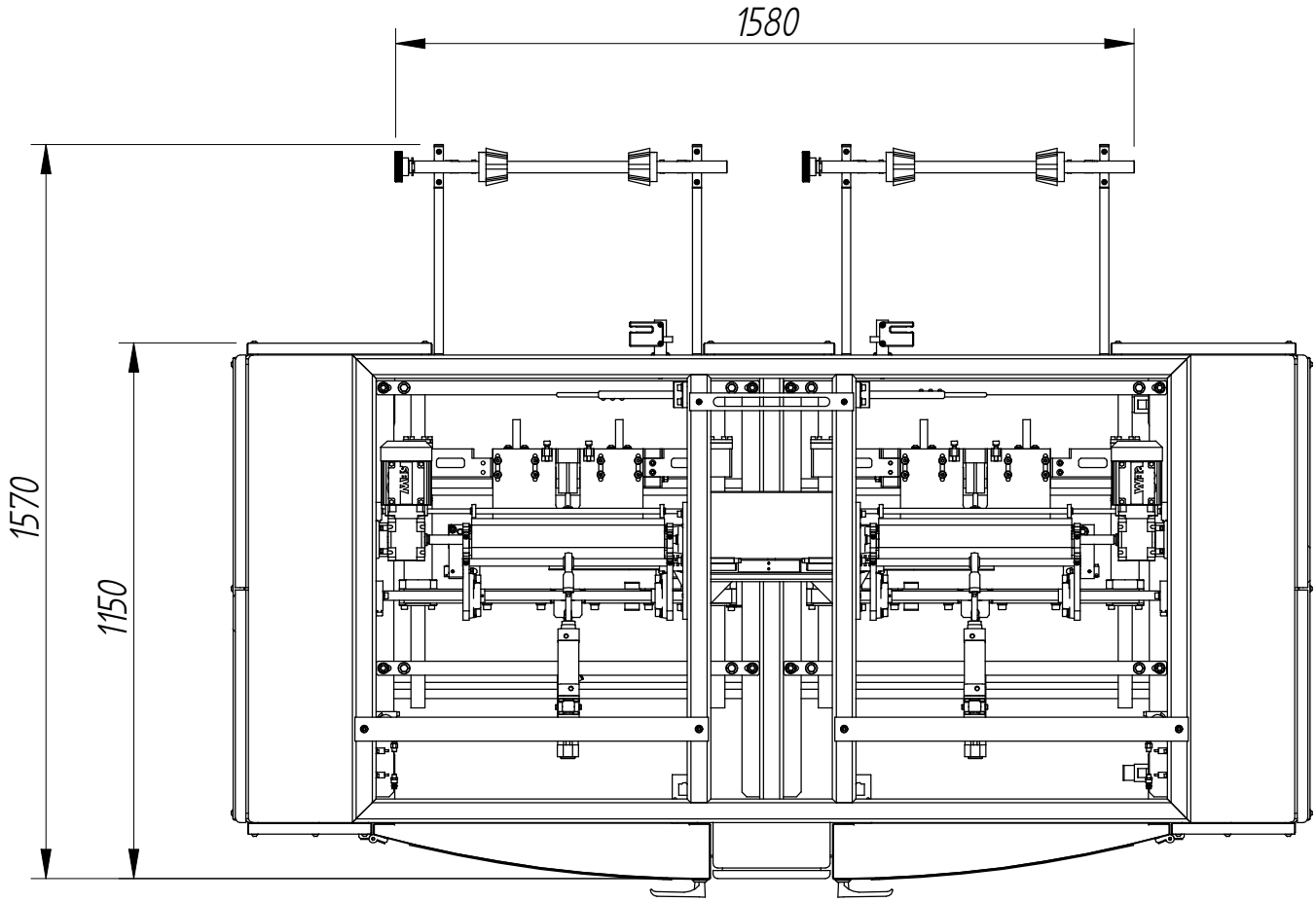
1580
1570
1150